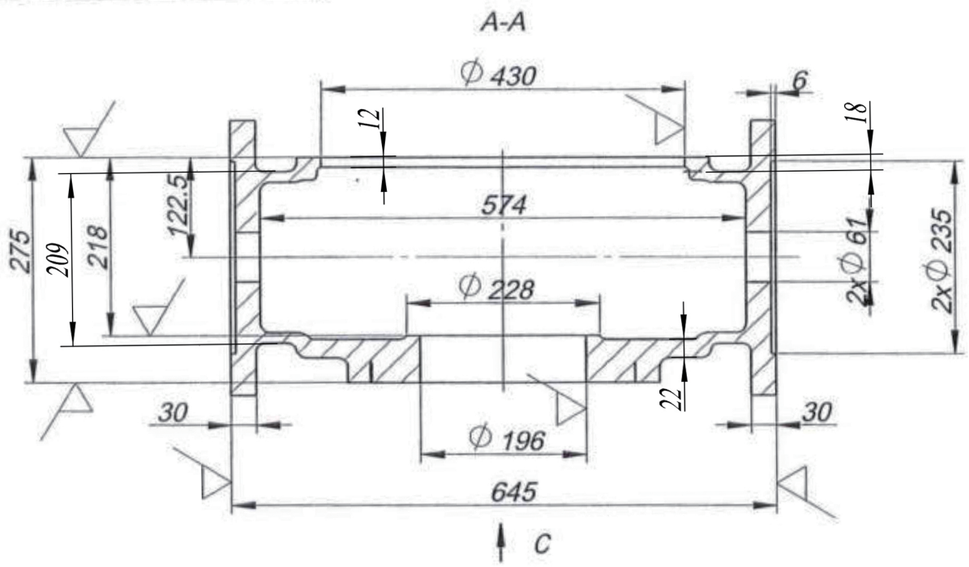

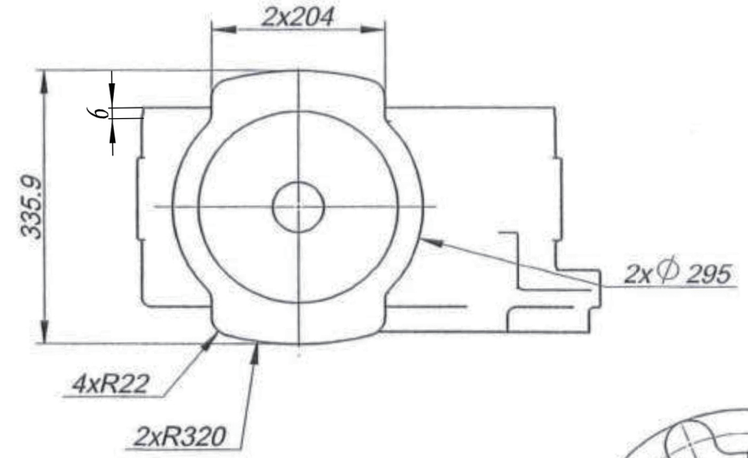

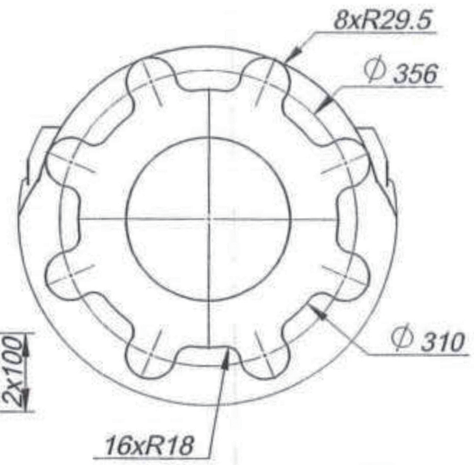

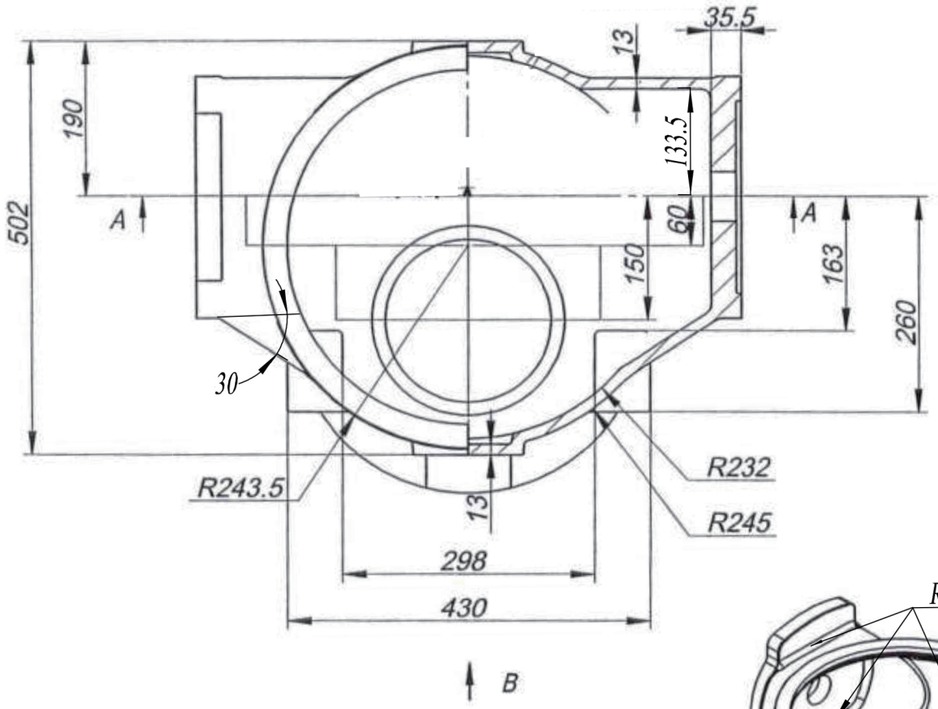

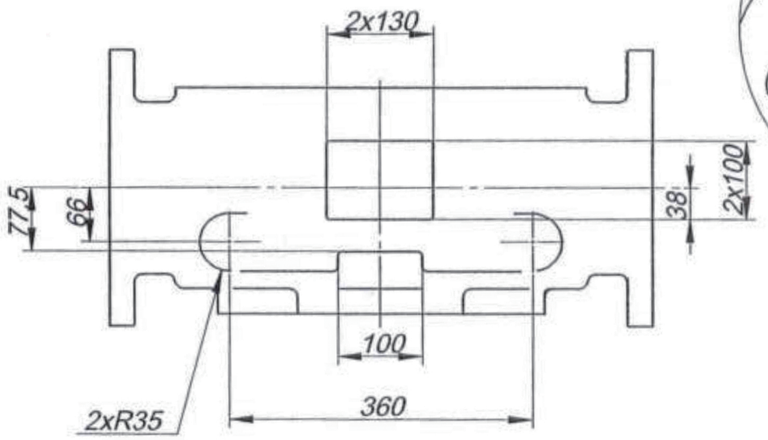

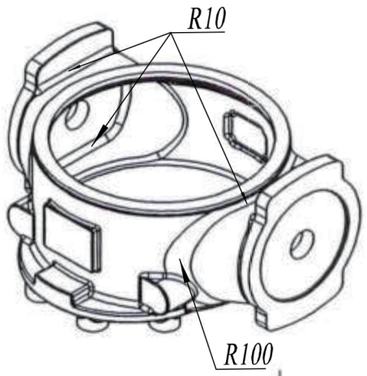

其余 25

技术要求

1. 未注倒圆角R2~R5；
2. 铸件不允许有缺损、裂纹、气孔、缩松等铸造缺陷；
3. 铸件尺寸公差与机械加工余量按GB/T6414-CT11-RMA5(G)；
4. 铸件需进行喷砂或抛丸处理，内外表面应清理干净；
5. ▽ 处留加工余量；

QT500-7			箱体
图样标记	重量	比例	
	122.385kg	1:7	
共1页	第1页		